Guide de montage – Mode d'emploi

MAKROLUX

Spot halogène
pour cabinets médicaux et cliniques

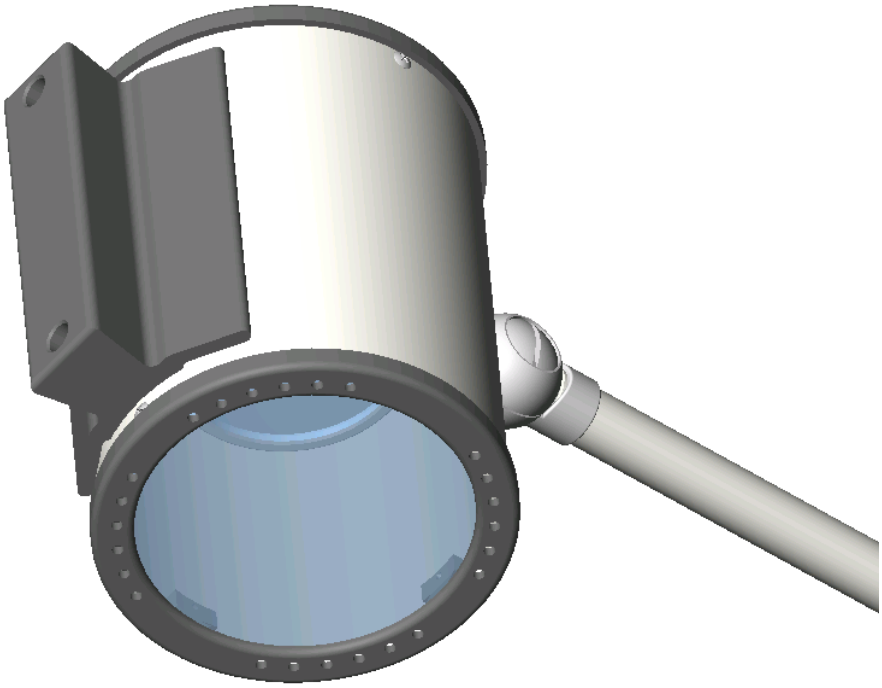

Modèle lampadaire avec support à 5 pieds, sans filtre anticalorifique	**1100 1012 00**
Modèle lampadaire avec support à 5 pieds, avec filtre anticalorifique	**1101 1012 00**
Modèle applique, sans filtre anticalorifique	**1100 1021 00**
Modèle applique avec filtre anticalorifique	**1101 1021 00**
Lampe de bureau, sans filtre anticalorifique	**1100 1025 00**
Lampe de bureau avec filtre anticalorifique	**1101 1025 00**

Sommaire

1. Consignes de sécurité ..... page 3

2. Guide de montage ..... page 4
   2.1 Prémontage du fût ..... page 4
   2.2 Assemble du support à 5 pieds et du fût ..... page 4
   2.3 Montage de la lampe ..... page 6
   2.4 Fixation au mur ..... page 6
   2.5 Fixation sur table ..... page 6

3. Mode d'emploi ..... page 7
   3.1 Commutateur ON/OFF ..... page 7
   3.2 Positionnement ..... page 7

4. Entretien ..... page 8
   4.1 Corps de la lampe ..... page 8
   4.2 Ecran protecteur (filtre anticalorifique) ..... page 8

5. Maintenance ..... page 8
   5.1 Consignes générales ..... page 8
   5.2 Changement de pièces détachées ..... page 9
      5.2.1 Changement de lampe ..... page 10
      5.2.2 Changement d'écran protecteur (filtre anticalorifique) ..... page 10

6. Caractéristiques ..... page 11
   6.1 Caractéristiques techniques ..... page 11
      6.1.1 Caractéristiques techniques de la lampe Makrolux ..... page 11
      6.1.2 Caractéristiques techniques du support ..... page 11
   6.2 Conditions d'environnement ..... page 12

7. Label CE ..... page 12

8. Récupération et élimination ..... page 12

9. Pièces de rechange ..... page 13
   9.1 Corps de la lampe, bras ..... page 13
   9.2 Support à cinq pieds ..... page 14
   9.3 Fût ..... page 14
   9.4 Liste des pièces de rechange : corps de la lampe, bras ..... page 15
   9.5 Liste des pièces de rechange : fût, support à cinq pieds ..... page 15

1. Consignes de sécurité

NE JAMAIS MANIPULER L'APPAREIL SANS CONSULTER LE MODE D'EMPLOI !

La lampe est équipée d'un transformateur de puissance 230/12V 20W intégré à la fiche de connexion. L'utilisation de tout autre transformateur est à proscrire. La prise utilisée doit être installée conformément aux spécifications CEI 601 et VDE 0107.
Cette lampe n'est pas conçue pour être utilisée dans des zones menacées d'explosions. Le constructeur, monteur, installateur ou importateur n'engage sa responsabilité pour les conséquences en termes de sécurité, de fiabilité et de performance de l'appareil que lorsque les conditions suivantes sont remplies :

- **Le montage ainsi que les éventuelles installations complémentaires, corrections de réglage, modifications ou réparations ont été effectués par lui-même ou par une personne dûment autorisée**
- **L'installation électrique du local concerné est conforme aux prescriptions**
- **L'appareil est utilisé conformément au mode d'emploi.**

Cette lampe a été construite et contrôlée selon les directives CEI DIN 601.
La compatibilité électromagnétique de cette lampe a été contrôlée selon la norme EN 60601-1-2 / 4. 1994.
La lampe appartient au groupe 1 défini par L'Ordonnance sur le matériel médical (MedGV / MPG).

Attention : Pour que la lampe soit totalement coupée de l'alimentation réseau, il faut retirer le bloc d'alimentation enfiché dans la prise.

Tous les lampadaires Dr. Mach sont livrés avec l'ensemble des pièces nécessaires au montage et au branchement.
En raison des impératifs d'emballage, le support à cinq pieds est livré démonté. Le fût du lampadaire est toujours assemblé en une seule pièce. Il suffit de le monter sur le pied à l'aide de la vis de fixation inférieure.

La lampe (fût ou bras transversal) est livrée avec un câble de connexion intégré et une fiche de prise de courant de sécurité.
La prise utilisée doit être installée conformément aux prescriptions CEI 601 et VDE 0107.
Il convient de vérifier qu'une prise à contact de protection est disponible dans le champ d'action de la lampe.

2. Guide de montage

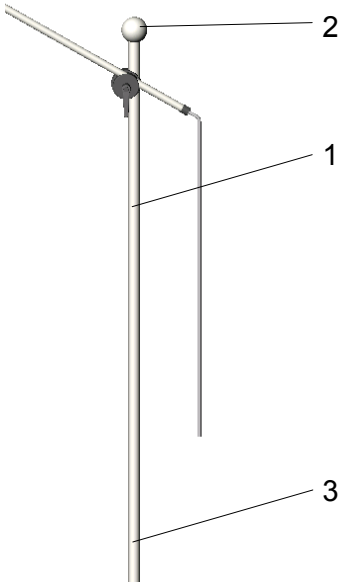

2.1 Prémontage du fût

Fixer la partie supérieure du fût **1** (avec poignée sphérique) **2** sur la partie inférieure **3** en serrant les vis à fond.

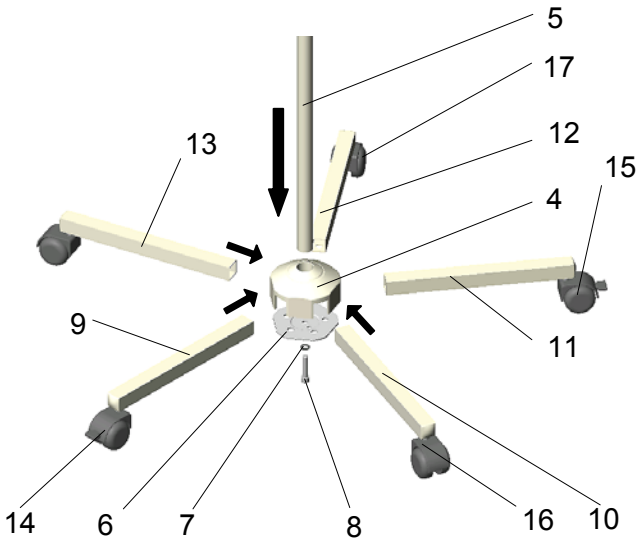

2.2 Assemblage du support à 5 pieds et du fût

Pour assembler le pied du lampadaire, procédez de la façon suivante :

- Enfiler la pièce centrale du support à 5 pieds **4** (avec adaptateur) sur le fût ∅18 **5**. La dureté du raccord permet d'assurer l'absence de jeu.
- Prémonter le disque de serrage à cames **6** (cames tournées vers l'intérieur), avec la rondelle crénelée **7** et la vis à tête cylindrique M8 **8** de façon à pouvoir insérer facilement le bras **9** dans la pièce centrale du pied.
- Insérer les quatre bras manquants **10-13** dans la pièce centrale du pied en suivant l'ordre indiqué ci-contre. Les bras sont maintenus par les cames du disque de serrage.

Attention : Veiller à ce que les deux roulettes à frein 14 et 15 d'une part et les deux roulettes conductrices d'électricité 16 et 17 d'autre part soient montées l'une en face de l'autre.

- Visser le disque de serrage à l'aide d'une clé mâle coudée pour vis à six pans creux SW6 (environ 15Nm).
  Les cames du disque de serrage doivent être logées dans les trous des bras de support afin que chaque bras soit solidement fixé au fût et à la pièce centrale du pied. Les cames servent en même temps de protection contre le démontage des bras du pied.

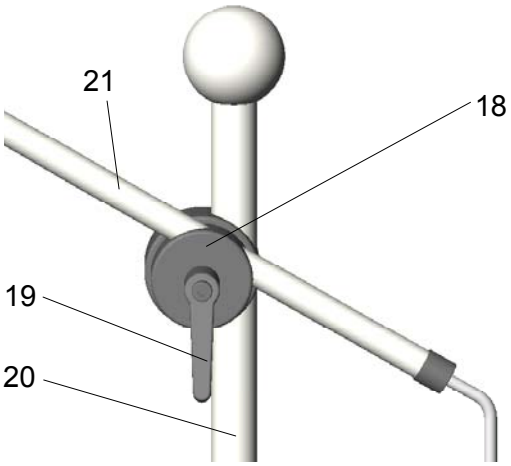

2.3 Montage de la lampe

- Ouvrir la pince de serrage **18** du bras de suspension en desserrant le levier de blocage **19**, de façon à pouvoir fixer la pince sur le fût **20**.
- Le bras transversal **21** doit être monté sur la partie supérieure de la pince de serrage **18** (voir schéma).
- Régler la hauteur et la portée requises pour la lampe et serrer le levier de blocage **19** de façon à ce que l'adhérence de l'articulation maintienne la lampe dans la position souhaitée.

2.4 Fixation au mur

- Tracer sur le mur le dessin du trou de la console murale.
- Effectuer le perçage et fixer la cheville.
- Insérer le bras de suspension mural dans le trou de positionnement et fixer à l'aide de la broche de fixation.
- Fixer la pince de serrage **18** sur le bras de suspension mural.
- Pour monter la lampe, procéder comme indiqué en 2.3.

2.5 Fixation sur table

- Visser la pince de table dans la position souhaitée.
- Insérer la lampe avec la partie supérieure du fût **1** dans le trou de positionnement, fixer à l'aide d'une vis sans tête de fixation.

3. Mode d'emploi

3.1 Commutateur ON/OFF

Le commutateur à poussoir **22** situé sur le boîtier de la lampe permet d'allumer et d'éteindre la lampe.

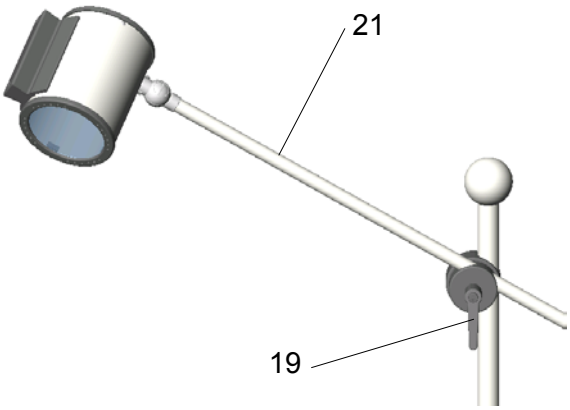

3.2 Positionnement

Le réglage en hauteur du bras transversal **21** s'effectue en le faisant pivoter sur l'articulation ou en desserrant le levier de blocage **19** de la pince de serrage pour la déplacer.

Les articulations basculantes à blocage automatique **23, 24** se règlent selon les besoins en serrant les vis de blocage de façon appropriée.

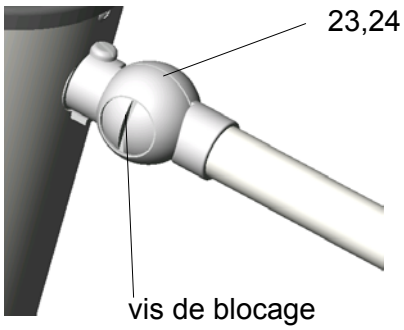

4. Entretien

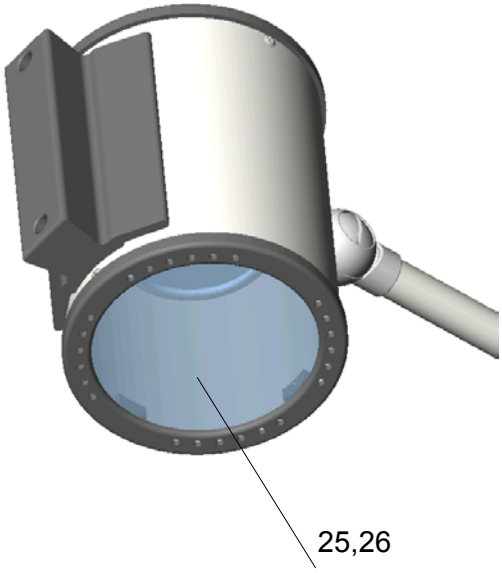

4.1 Corps de la lampe

La lampe est pourvue d'une surface de haute qualité. Cette surface se nettoie facilement à l'aide d'un chiffon humide et d'un détergent conventionnel.
Utiliser exclusivement des désinfectants contenant moins de 20 % d'alcool.

4.2 Ecran protecteur (filtre anticalorifique)

L'écran protecteur **25** est composé d'une matière plastique de haute qualité et le filtre **26** est fabriqué en verre anticalorifique.
Pour nettoyer cette partie, utiliser de l'eau tiède et un chiffon doux en viscose. Les consignes suivantes doivent être respectées :

- Toujours nettoyer l'écran protecteur **25** (filtre anticalorifique **26**) à l'aide d'un chiffon **humide** (ne jamais essuyer à sec !).
- Utiliser exclusivement des désinfectants contenant moins de 20 % d'alcool.

Alc. ≤ 20 %

Après le nettoyage, essuyer l'écran protecteur **25** (filtre anticalorifique **26**) avec un produit antistatique. Utiliser pour cela un chiffon non pelucheux.

5. Maintenance

5.1 Consignes générales

La construction de la lampe est telle qu'il n'est pas nécessaire n'observer des intervalles de maintenance réguliers.

Resserrer au besoin les vis de blocage des articulations à blocage automatique.

5.2 Changement de pièces détachées

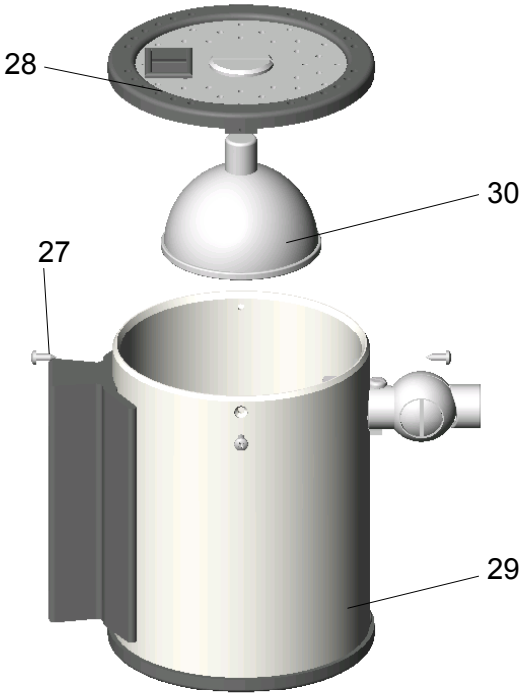

5.2.1 Changement de lampe

Dr. Mach utilise comme luminaires des lampes à halogène spécialement réglées.
Seul le montage de lampes de remplacement originales Dr. Mach est autorisé. L'utilisation d'autres lampes entraîne une nette réduction de l'efficacité lumineuse et une augmentation de la charge thermique.

Attention! Débrancher le cordon d'alimentation avant de procéder au changement de lampe.

Pour remplacer la lampe, procéder comme suit :

- Desserrer et dévisser les quatre vis de fixation **27** de l'anneau frontal supérieur.
- Détacher l'anneau frontal supérieur **28** du boîtier de la lampe **29**.
- Enfoncer la lampe halogène à réflecteur vers l'arrière 12V 20W **30**, puis tourner (emboîtement à baïonnette) vers la gauche (dans le sens contraire des aiguilles d'une montre).
- Placer l'anneau frontal supérieur **28** dans le boîtier de la lampe **29**, le tourner dans la position requise et fixer à l'aide des deux vis.

Attention :
Les lampes à halogène ont une durée de vie moyenne de 1 000 heures sans perte d'intensité lumineuse.

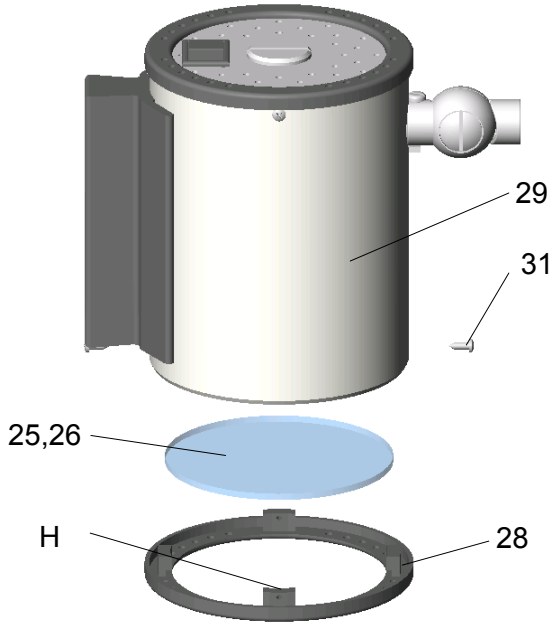

5.2.2 Changement d'écran protecteur (filtre anticalorifique)

Pour remplacer l'écran protecteur, procéder comme suit :

- Desserrer et dévisser les deux vis de fixations **31** de l'anneau frontal inférieur **28**.
- Détacher l'anneau frontal inférieur **28** du boîtier de la lampe **29**.
- Courber légèrement et **avec précaution** les trois étriers de retenue **H** vers l'extérieur et retirer l'écran protecteur **25** ou le filtre anticalorifique **26**.
- Procéder dans l'ordre inverse pour installer le nouvel écran protecteur ou le nouveau filtre anticalorifique.

6. Caractéristiques

6.1 Caractéristiques techniques

6.1.1. Caractéristiques techniques de la lampe Makrolux

~ Courant alternatif

Pr côté primaire 230V / 0,35A

Sec côté secondaire 12V AC / 1,66A

Hz Hertz – fréquence 50 / 60Hz

Degré de protection Type « B »

6.1.2. Caractéristiques techniques du support

Type de lampe / Caractéristiques		Makrolux
Pied	Nombre de jambes	5
	Longueur des jambes	310mm
	Roulettes ∅	50mm
Fût	Longueur approx.	95cm – 145cm
	Diamètre	25mm
	Rallonge	oui
	Raccord de câbles	non
	convient aux articles N° :	1100 1012 00 1101 1012 00
Bras transversal + corps de lampe	Montage	• Bras transversal avec corps de lampe prémonté • Bras transversal fixé sur le fût

6.2 Conditions d'environnement

Fonctionnement

	Min.	Max.
Température	+10°C	+40°C
Humidité relative de l'air	30 %	75 %
Pression de l'air	700 hPa	1060 hPa

Transport / Stockage

	Min.	Max.
Température	-10°C	+50°C
Humidité relative de l'air	20 %	90 %
Pression de l'air	700 hPa	1060 hPa

7. Label CE

Les produits Makrolux sont conformes à la directive 93/42/CEE du Conseil de la Communauté Européenne concernant les produits médicaux.

8. Récupération et élimination

A la fin de la durée de vie du produit, les composants de la lampe doivent être récupérés et éliminés conformément aux réglementations en vigueur.
Les lampes Mach ne contiennent aucun produit dangereux. Les composants électriques doivent être amenés dans un centre de recyclage adéquat. Les autres composants de la lampe doivent être éliminés séparément selon les matériaux.

9. Pièces de rechange

9.1 Corps de la lampe, bras

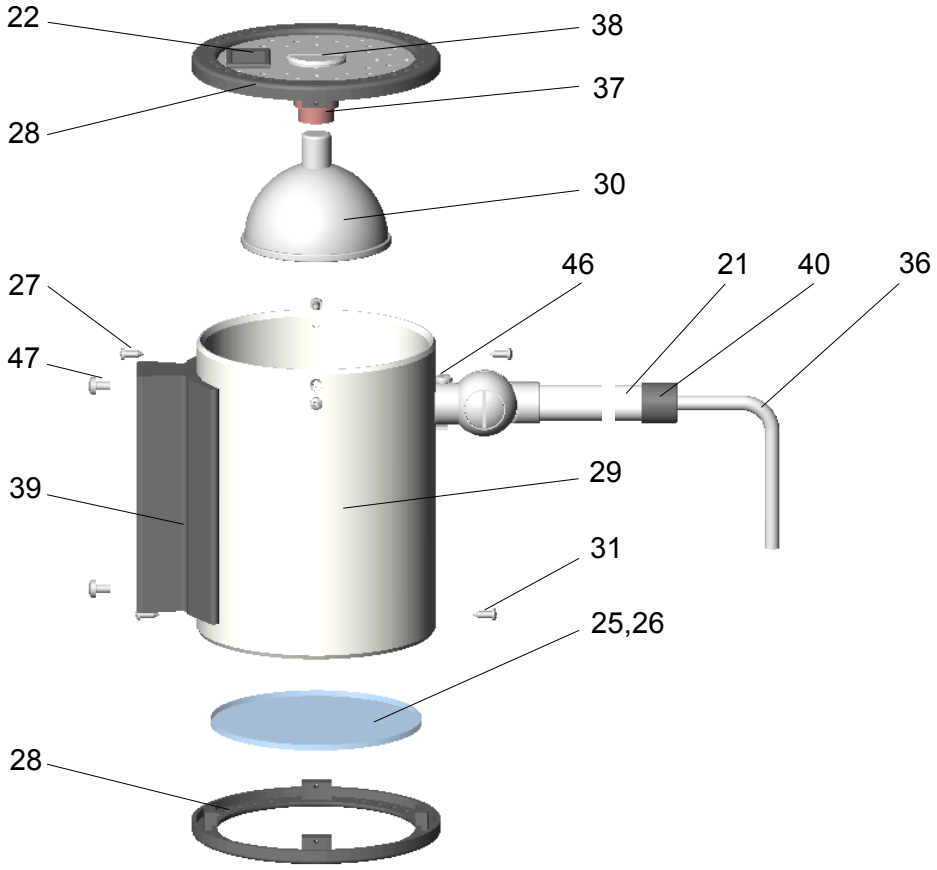

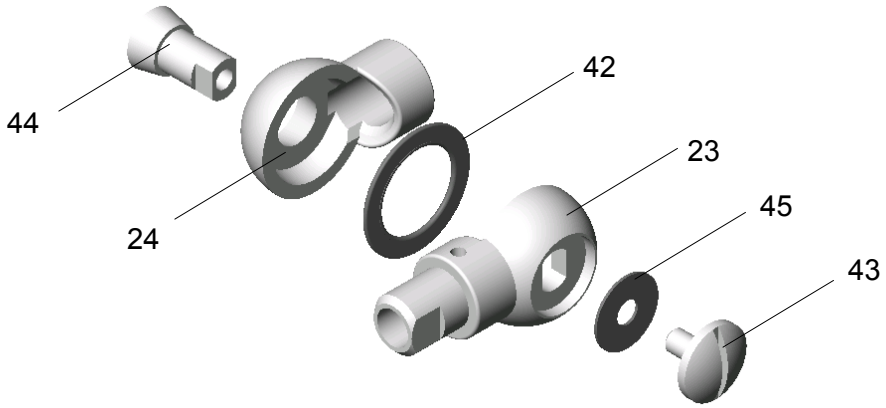

9.2 Support à cinq pieds

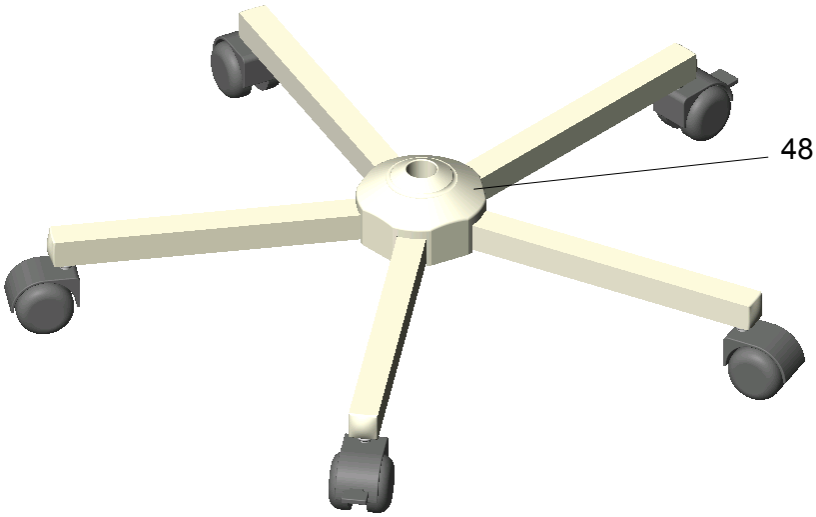

9.3 Fût

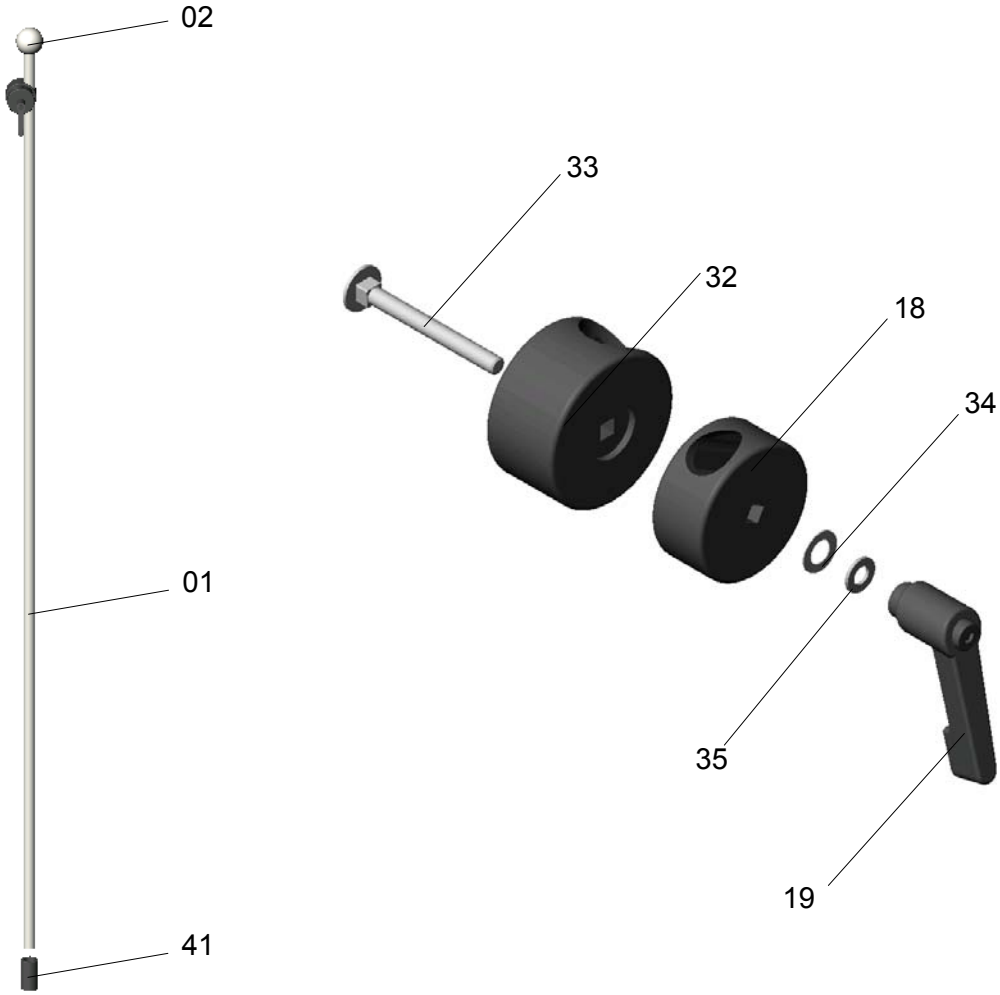

9.4 Liste des pièces de rechange : corps de la lampe, bras

Pos.	Qté	Désignation	Code	Remarque
21	1	Tube transversal	01080205	
22	1	Commutateur ON/OFF	67340004	
23	1	Articulation basculante –partie supérieure	01080203	
24	1	Articulation basculante –partie inférieure	01080204	
25	1	Filtre protecteur	01011208	
26	1	Filtre anticalorifique	01011203	
27	4	Vis à tôle DIN 7982-2,2x6,5 –C-H-Zn	65872001	
28	2	Anneau frontal	01011202	
29	1	Boîtier	01011201	
30	1	Socle à baïonnette pour lampe halogène 12V 20W	67100203	
31	2	Vis à tôle DIN 7982-2,2x6	65872001	
36	1	Câble de connexion avec transformateur à fiche12V 20W	67200202	STt 20/230
37	1	Douille de lampe	67320004	
38	1	Vis à tête	03080214	
39	1	Poignée	01011204	
40	1	Décharge de traction	67700002	
42	1	Disque de freinage	01080209	
43	1	Vis	01080207	
44	1	Axe	01080206	
45	1	Rondelle élastique	65542001	
46	1	Vis M3x6 DIN 427	65752001	
47	2	Vis M3x5 DIN 7985	65152006	

9.5 Fût, support à 5 pieds

Pos.	Qté	Désignation	Code	Remarque
01	1	Fût 2 pièces	74952001	1871
02	1	Poignée sphérique	74952003	∅40 SW M8
18	2	Pince sur bras de suspension	01080202	
19	1	Levier de blocage	74503003	
32	2	Pince sur fût	01080201	
33	1	Vis M5x50 DIN 603:N/A2	65822003	
34	1	Rondelle élastique DIN 137 A5 Fst	65542001	
35	1	Rondelle A5,3 DIN 125:Zn	65512003	
41	1	Douille de réduction	74952002	
48	1	Support à 5 pieds	74905003	

Dr. Mach **GmbH & Co. Baldestrasse 31 D 85560 Ebersberg Tél (08092) 2093-0 Fax (08092) 209350**